Détecteur de mouvement - Professional Line

# IS 2160 ECO

noir
EAN 4007841 605919
Réf. 605919

Infrarot-Sensor 160° | Max. 10 m | 600 W (600 W max. (LED-fähig)) | IP54 | Sensor 70° ver., 40° hor. | 2 - 2000 Lux | 8 Sek - 35 Min | Ideal 2 m | Energie sparen | 5 years (Herstellergarantie steinel-professional.de/garantie)

## Description du fonctionnement

Il a trouvé le truc ! Détecteur de mouvement infrarouge IS 2160 ECO pour l'intérieur et l'extérieur, idéal pour les entrées et les terrains plus petits, hauteur de montage idéale de 2 m, angle de détection de 160°, portée jusqu'à 12 m (tangentielle), seuils temporel et de crépuscularité réglables, détecteur orientable de 40° à l'horizontale et de 70° à la verticale.

## Caractéristiques techniques

| | |
|---|---|
| Dimensions (L x l x H) | 73 x 78 x 113 mm |
| Garantie du fabricant | 5 ans |
| Réglages via | Potentiomètres |
| Avec télécommande | Non |
| Variante | noir |
| UC1, Code EAN | 4007841605919 |
| Modèle | Détecteur de mouvement |
| Emplacement | Extérieur, Intérieur |
| Emplacement, pièce | extérieur, entrée, tout autour du bâtiment, terrasse / balcon, Cour et allée |
| Coloris | noir |
| Couleur, RAL | 9005 |
| Support mural d'angle inclus | Non |
| Lieu d'installation | mur |
| Montage | En saillie, Mur |
| Indice de protection | IP54 |

| | |
|---|---|
| Lampes LED > 2 W < 8 W | 64 W |
| Lampes LED > 8 W | 64 W |
| Charge capacitive en µF | 88 µF |
| Technologie, détecteurs | infrarouge passif, Détecteur de lumière |
| Hauteur de montage | 1,80 – 3,00 m |
| Hauteur de montage max. | 3,00 m |
| Hauteur de montage optimale | 2 m |
| Angle de détection | 160 ° |
| Angle d'ouverture | 40 ° |
| Protection au ras du mur | Non |
| Possibilité de neutraliser la détection par segments | Oui |
| Cadrage électronique | Non |
| Cadrage mécanique | Non |
| Portée radiale | r = 3 m (13 $m^2$) |
| Portée tangentielle | r = 12 m (201 $m^2$) |

# IS 2160 ECO

noir
EAN 4007841 605919
Réf. 605919

## Caractéristiques techniques

| | |
|---|---|
| Température ambiante | -20 – 50 °C |
| Matériau | Matière plastique |
| Alimentation électrique | 230 – 240 V / 50 Hz |
| Sortie de commutation 1, charge ohmique | 600 W |
| Sortie de commutation 1, nombre LED/tubes fluorescents | 4 pcs. |
| Tubes fluorescents ballasts électroniques | 430 W |
| Tubes fluorescents non compensés | 500 VA |
| Tubes fluorescents compensés par série | 406 VA |
| Tubes fluorescents compensés en parallèle | 406 VA |
| Sortie de commutation 1, lampes halogènes basse tension | 500 VA |
| Lampes LED < 2 W | 16 W |

| | |
|---|---|
| Zones de commutation | 260 zones de commutation |
| Réglage crépusculaire | 2 – 2000 lx |
| Temporisation | 8 s – 35 Min. |
| Fonction balisage | Non |
| Éclairage principal réglable | Non |
| Réglage du seuil de déclenchement Teach (apprentissage) | Non |
| Réglage de l'éclairage permanent | Non |
| Mise en réseau possible | Oui |
| Type de la mise en réseau | Maître/maître |
| Mise en réseau via | Câble |

# IS 2160 ECO

noir
EAN 4007841 605919
Réf. 605919

## Zone de détection

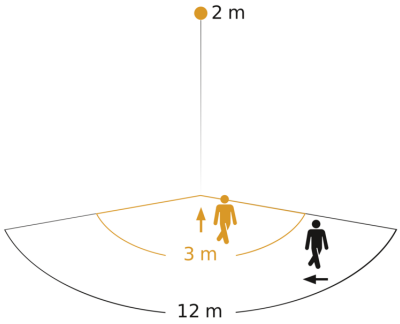


Hauteur d'instal lation: 1,80 m – 3,00 m
Orange: sens de passage radial
Noir: sens de passage tangentiel

## Dessin dimensionnel

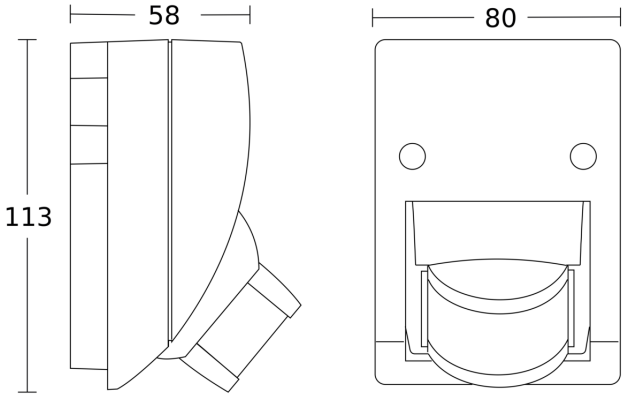

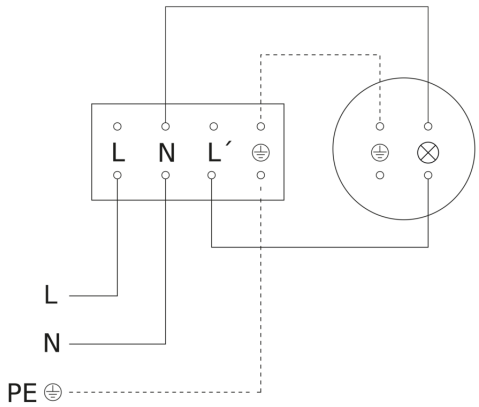
## Schéma du circuit